Арт: Robiton PN3000S

ТЕХНИЧЕСКОЕ ОПИСАНИЕ

Артикул модели **PN3000S**
Тип **Автомобильный инвертор**

ВХОД	ВХОДНОЕ НАПРЯЖЕНИЕ	12-13.8В DC
	ВХОДНАЯ СИЛА ТОКА	< 30 мА
	ЗАЩИТА	предохранитель 5А
	ТИП СЕТЕВОЙ ВИЛКИ	автоприкуриватель
ВЫХОД	ВЫХОДНОЕ НАПРЯЖЕНИЕ	3/4.5/5/6/7.5/9/12В DC ±10% (12В DC – только при входном напряжении 13.8В DC)
	ВЫХОДНАЯ СИЛА ТОКА	3А
	ВЫХОДНОЕ НАПРЯЖЕНИЕ ДЛЯ USB	5В DC ±5%
	ВХОДНАЯ СИЛА ТОКА ДЛЯ USB	1А
	ВЫХОДНАЯ МОЩНОСТЬ	41Вт макс.
	ЗАЩИТА	От перегрузки по току и мощности
		от короткого замыкания
РАБОЧИЕ УСЛОВИЯ	РАБОЧАЯ ТЕМПЕРАТУРА	от 0 °С до 25 °С
	ТЕМПЕРАТУРА ХРАНЕНИЯ	От -20 °С до 60 °С
	РАБОЧАЯ ВЛАЖНОСТЬ	20%-85% БЕЗ КОНДЕНСАЦИИ
	ВЛАЖНОСТЬ ХРАНЕНИЯ	10%-90% БЕЗ КОНДЕНСАЦИИ
НАДЕЖНОСТЬ	СРЕДНЕЕ ВРЕМЯ НАРАБОТКИ НА ОТКАЗ	Минимум 50000часов
	ПРИРАБОТКА	4 часа 25°С, полная нагрузка
ЕМС СТАНДАРТ		CE

На Web-страницу товара

Арт: Robiton PN3000S
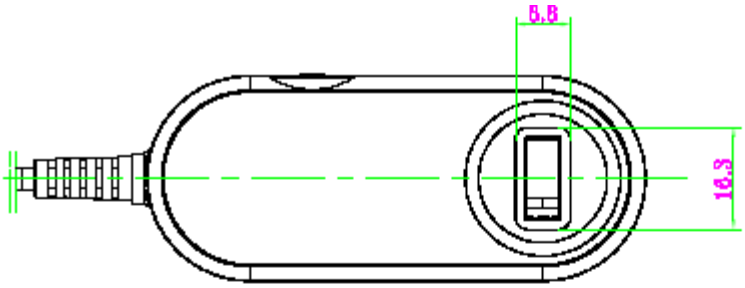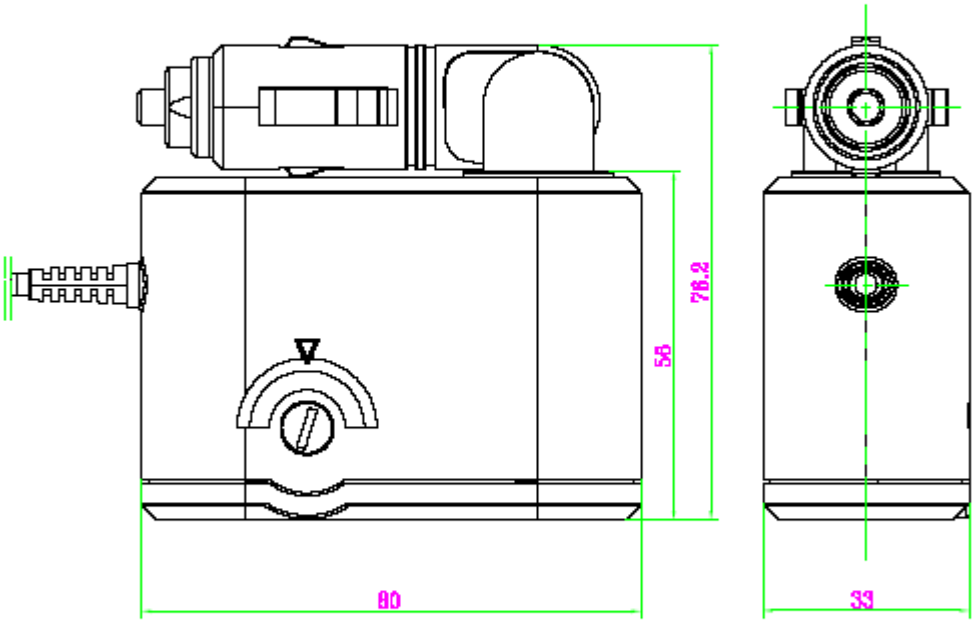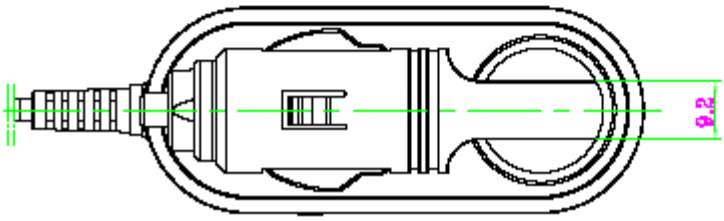
ТЕХНИЧЕСКОЕ ОПИСАНИЕ